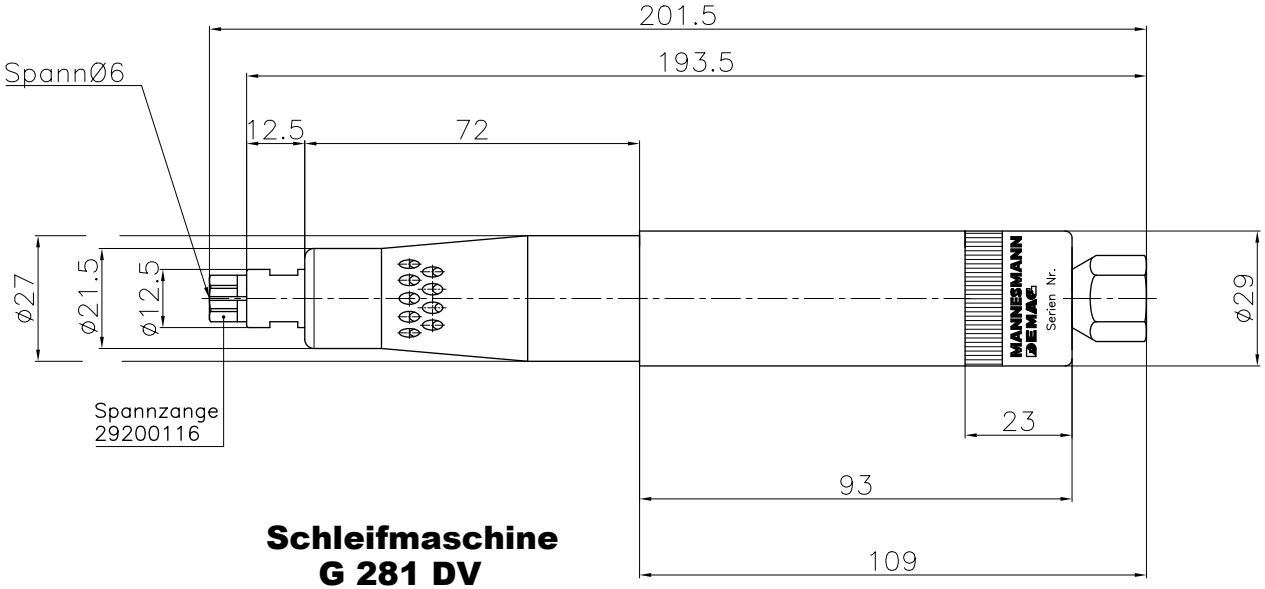

Schleifmaschine
G 281 DV
29908325

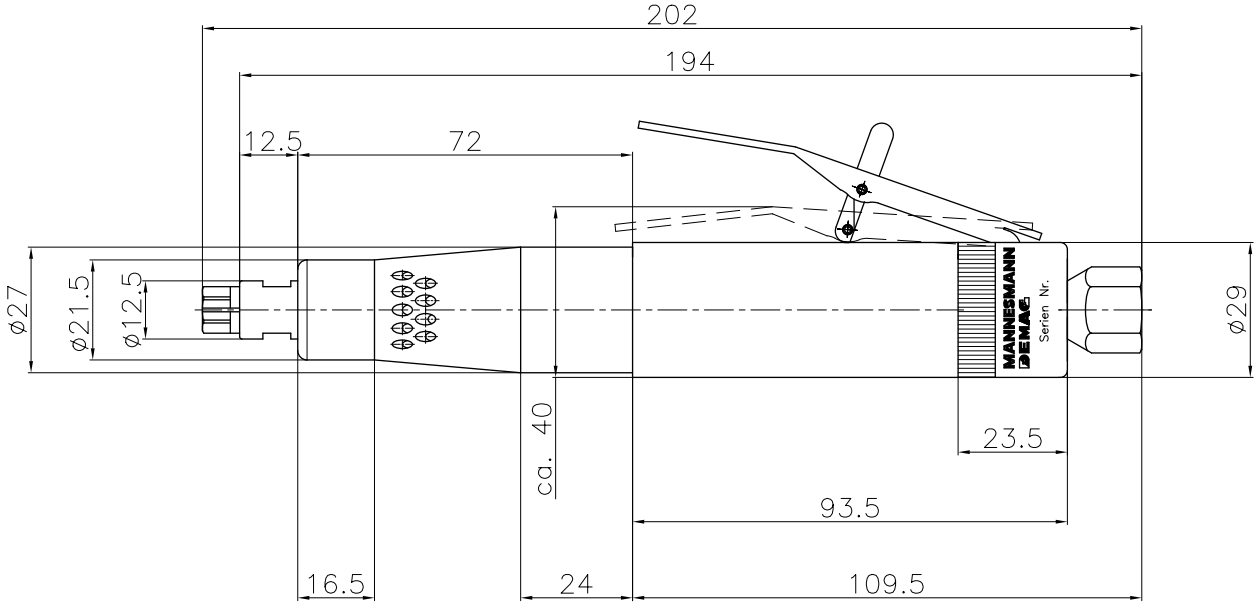

Schleifmaschine
G 281 HV
29908335