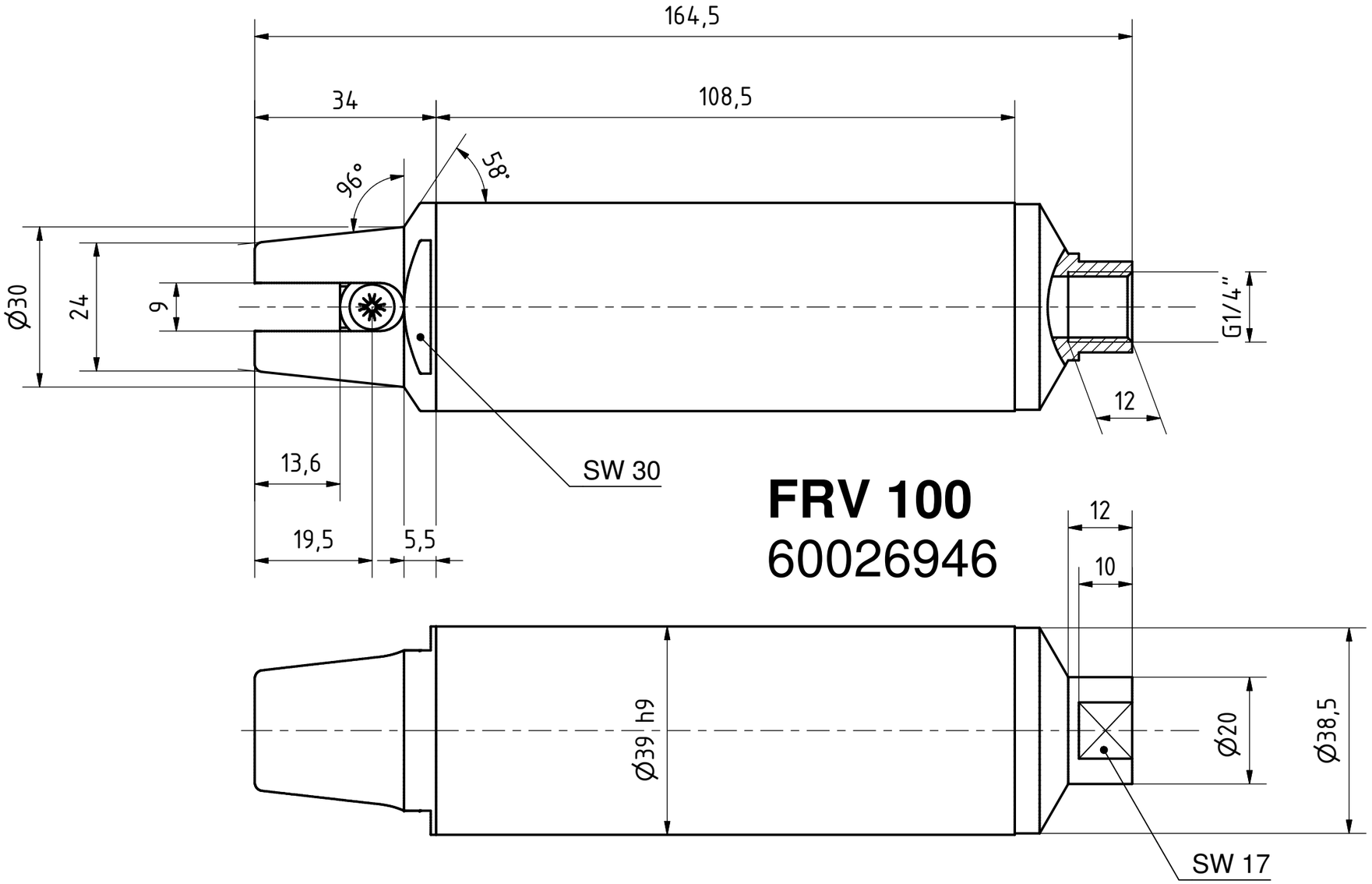

FRV 100

60026946