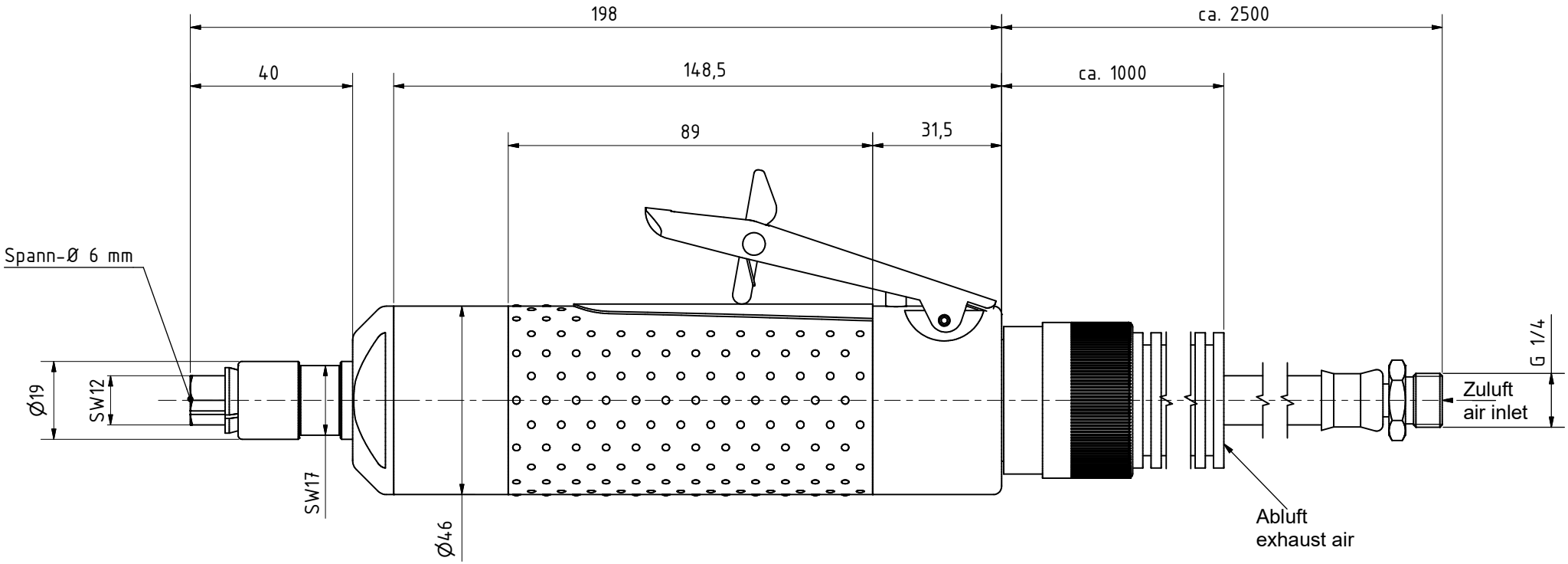

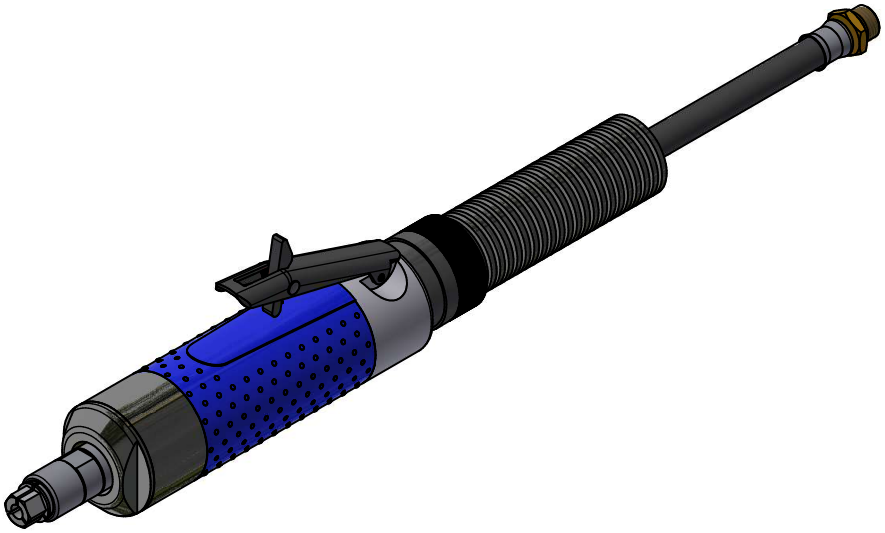

G 236 H 60084505	MANNESMANN DEMAG	
	Änderungsstand: 1	9.9.2026