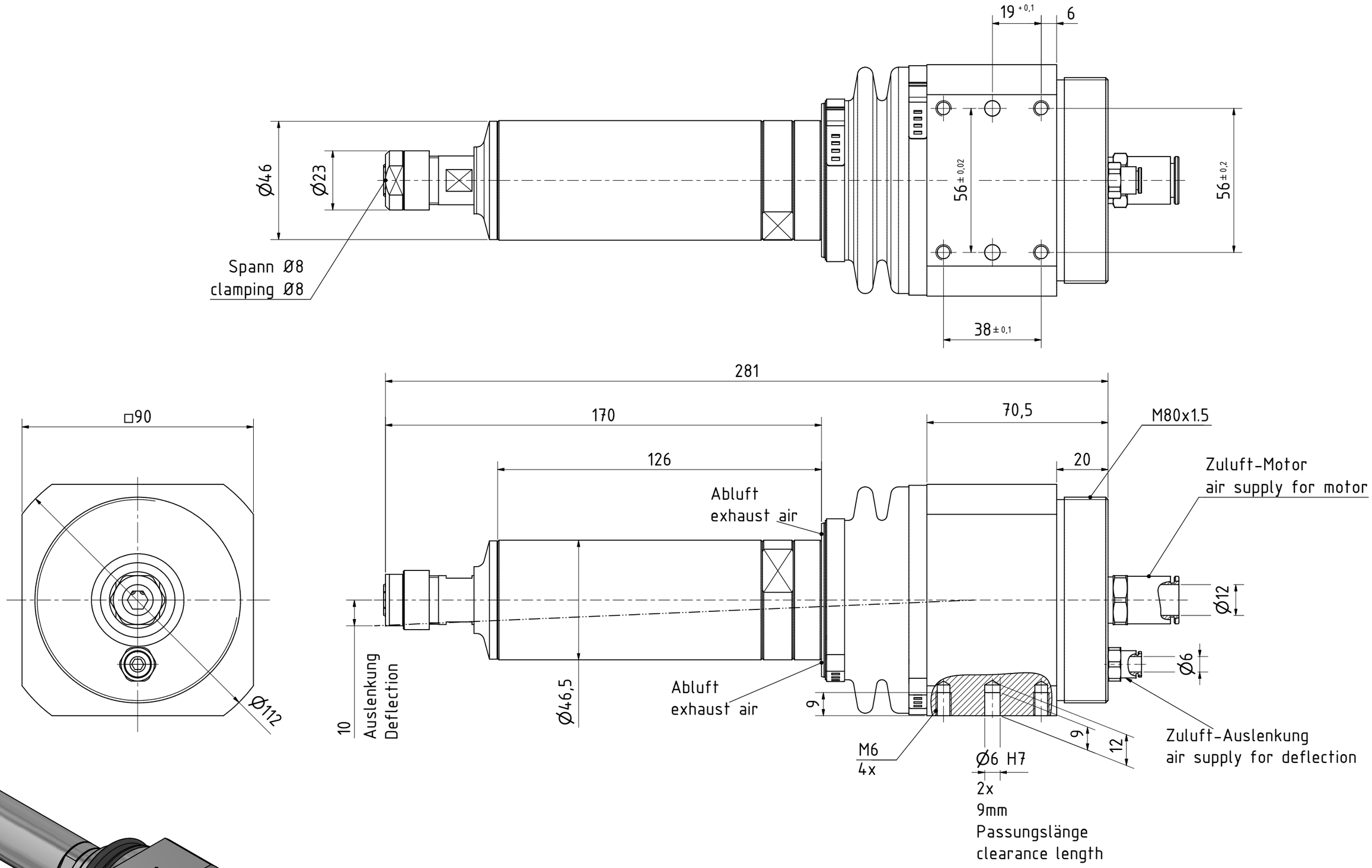

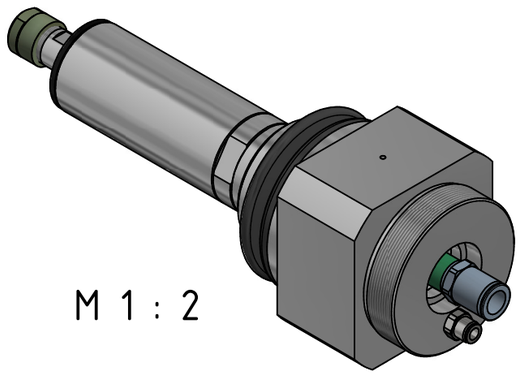

M 1 : 2

ESR 170 60032405	MANNESMANN DEMAG Änderungsstand: 09.08.2017