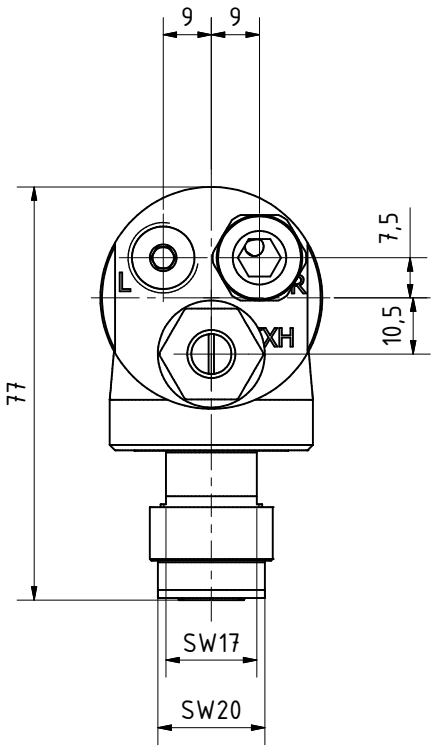

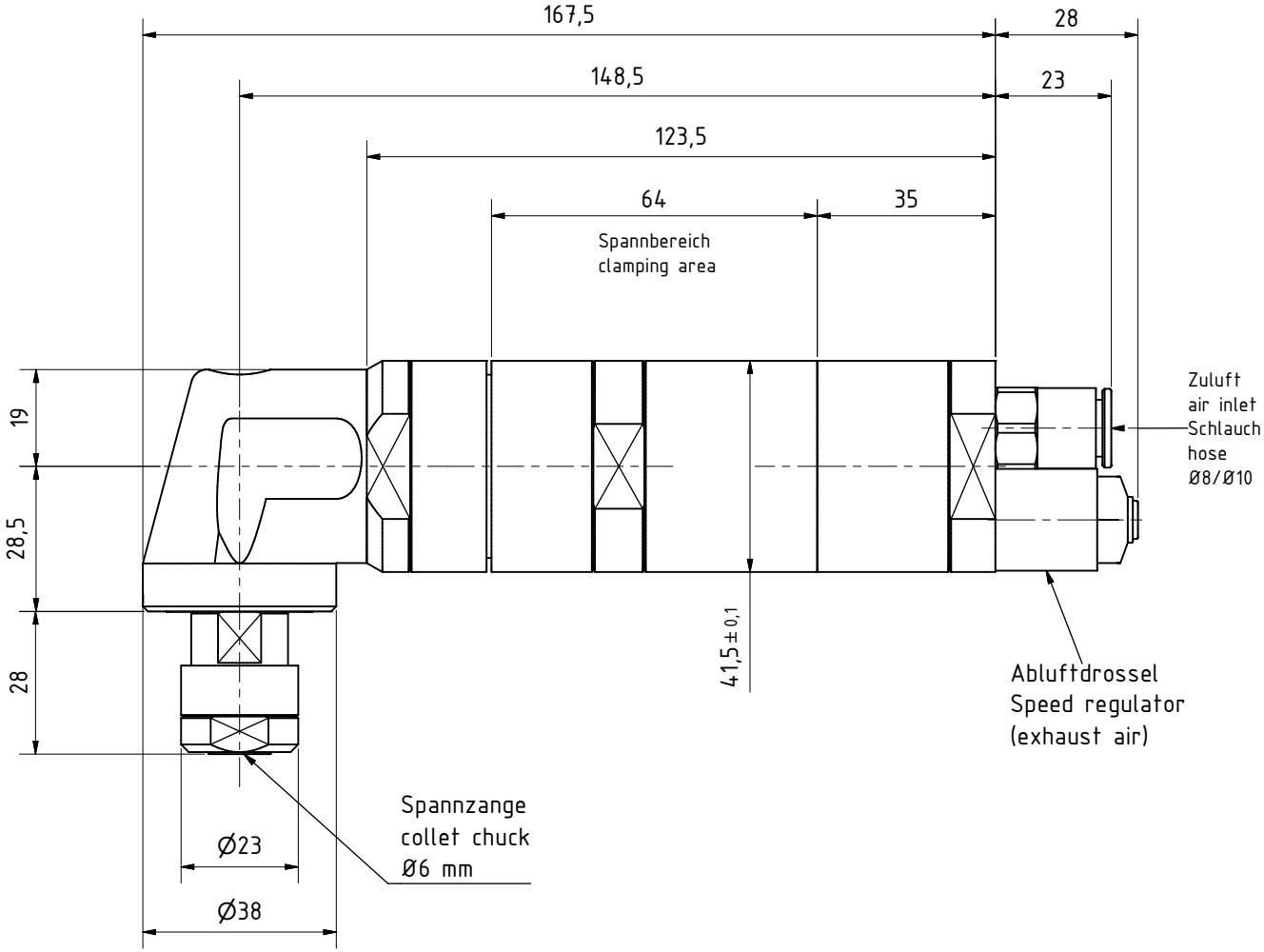

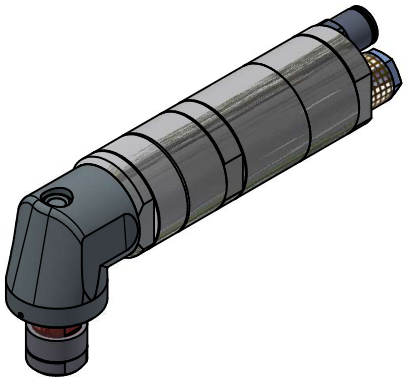

MRDW 38-18000

29945717

MANNESMANN DEMAG

Änderungsstand:	2	26.01.2024