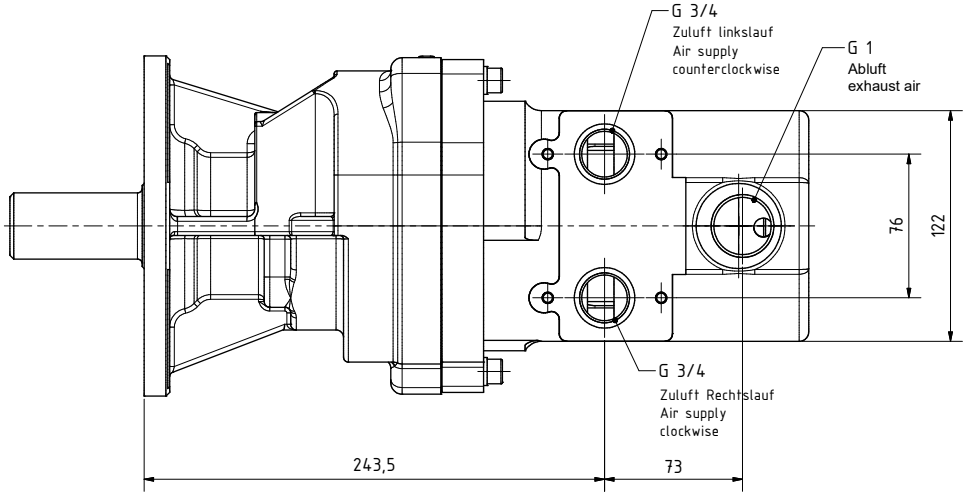

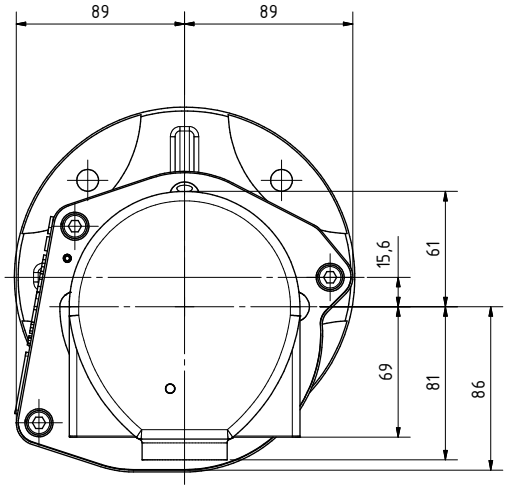

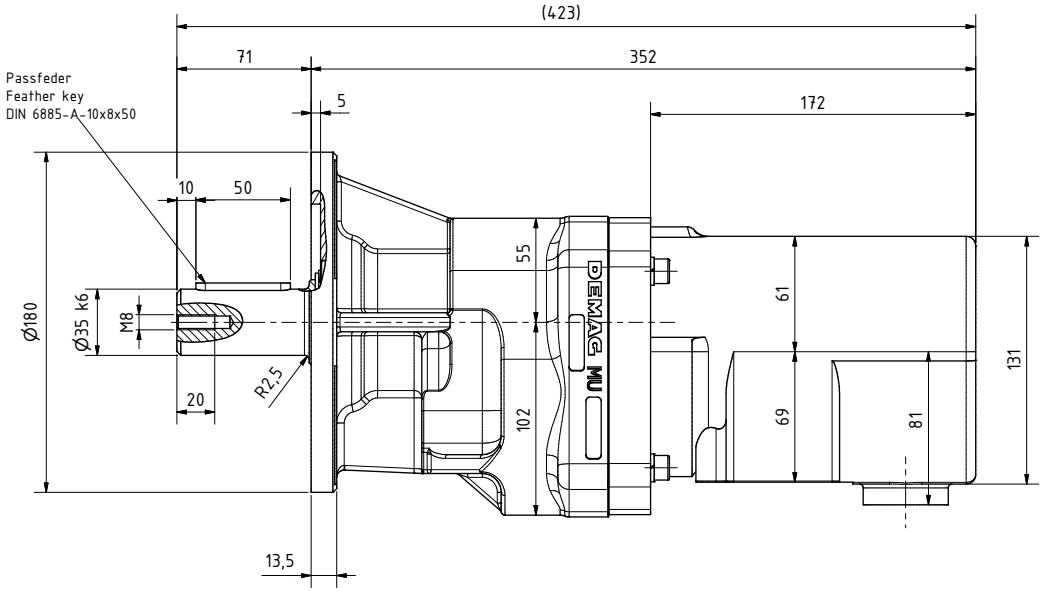

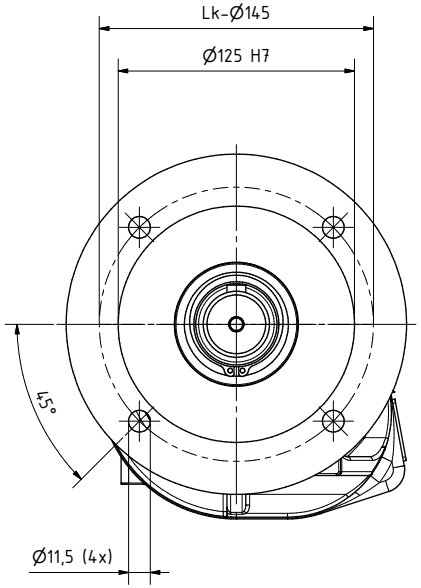

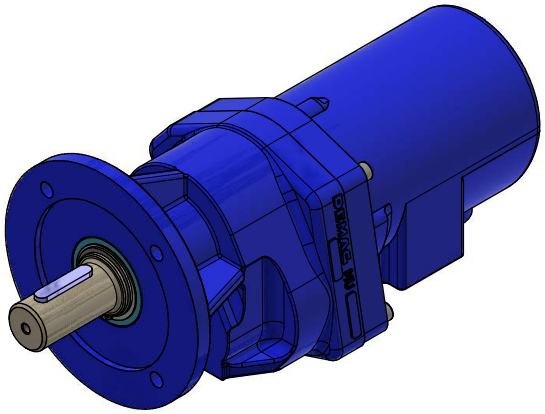

MU 400-75 V 6kt 29928945	MANNESMANN DEMAG
Änderungsstand: 1	04.04.2024