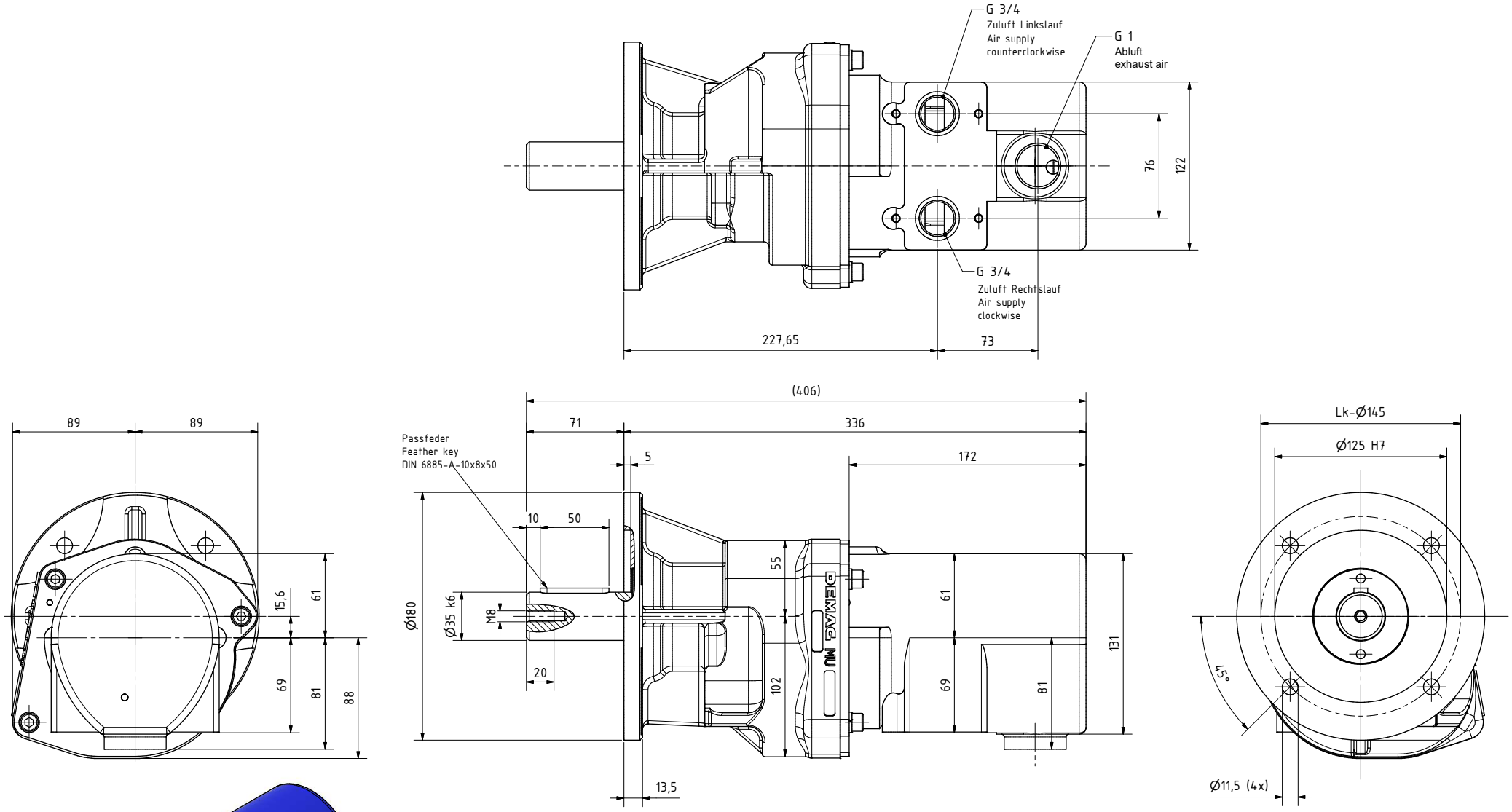

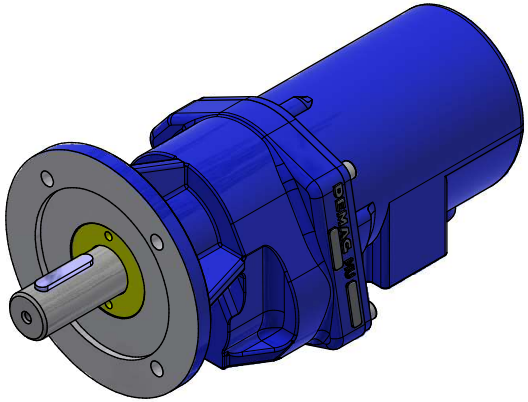

MU 400-750 KRL 60036345	MANNESMANN DEMAG
	Änderungsstand: -- 12.03.2024