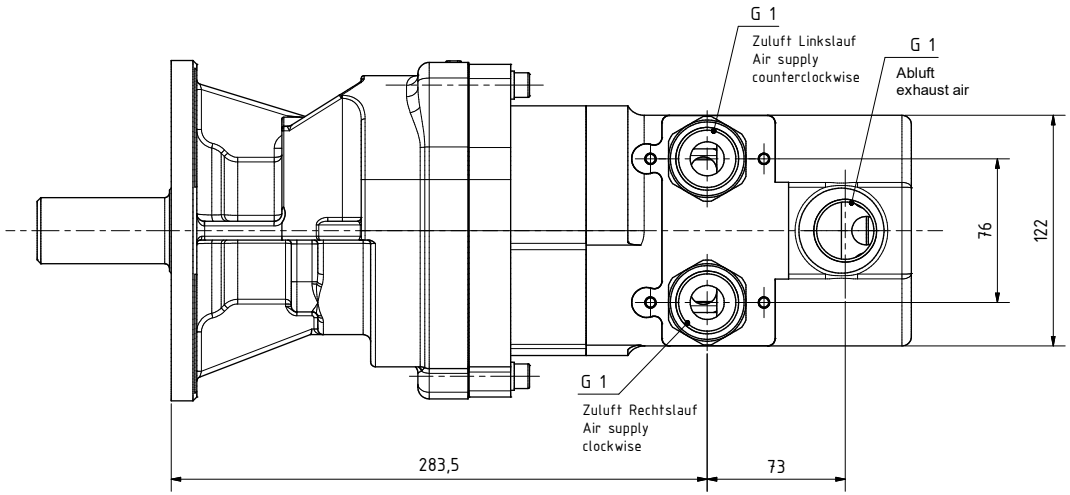

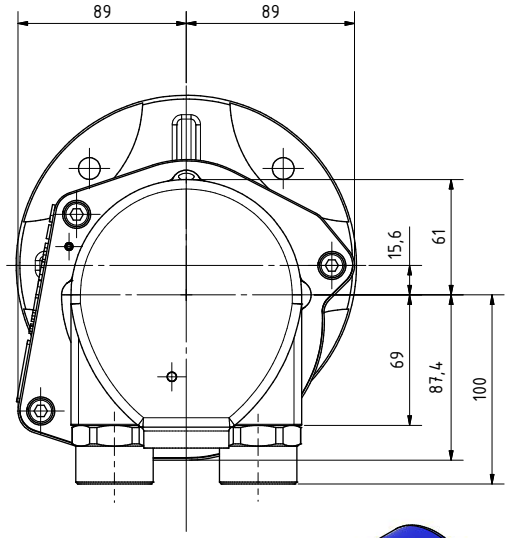

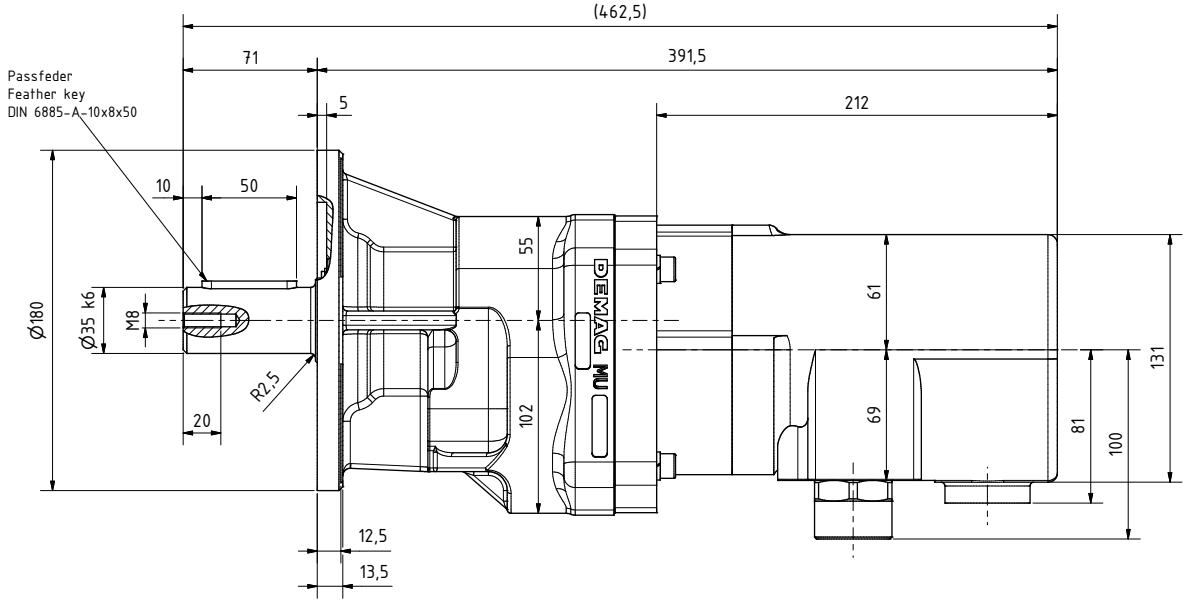

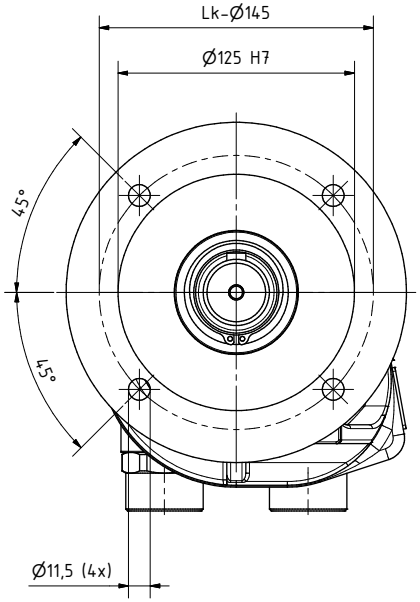

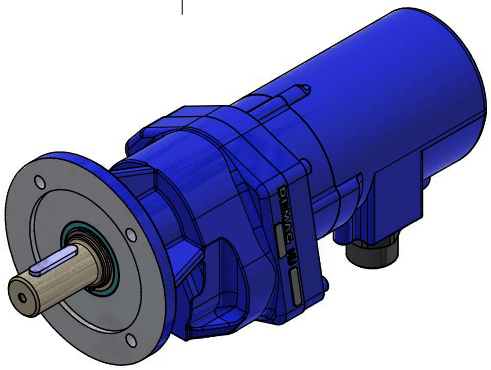

MU 600-75 V 6kt 29936405	MANNESMANN DEMAG
Änderungsstand: 1	04.06.2024