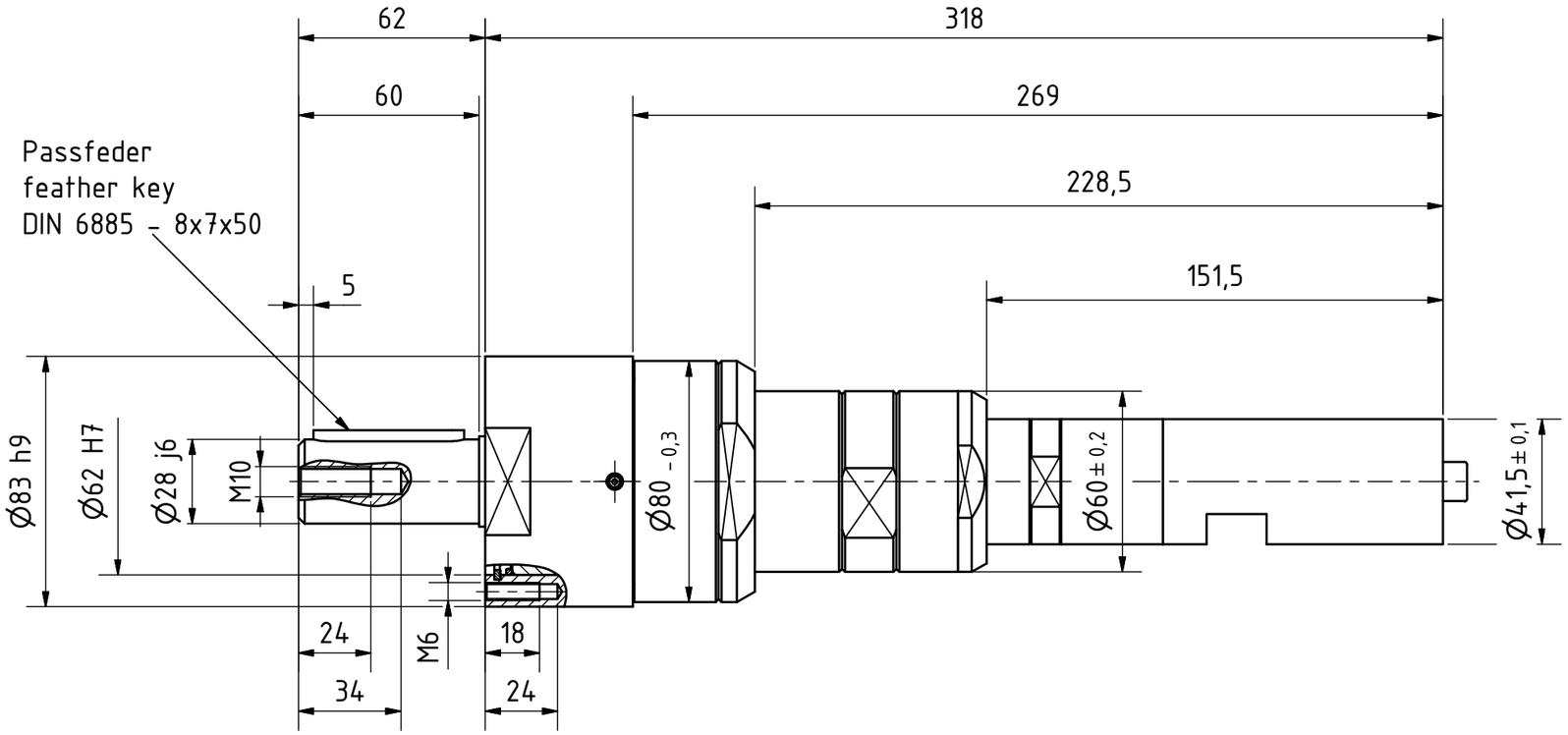

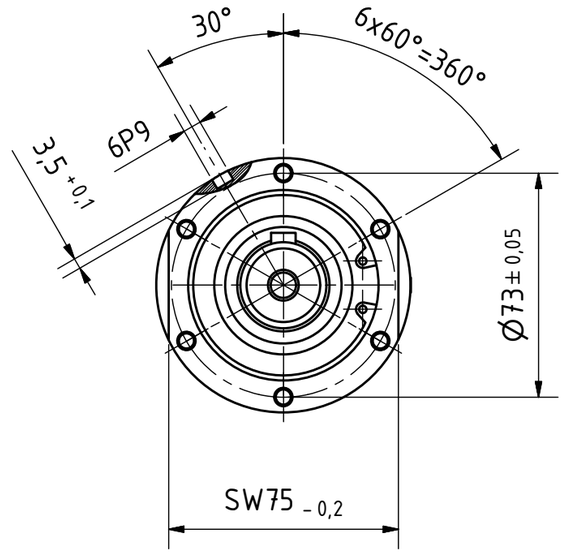

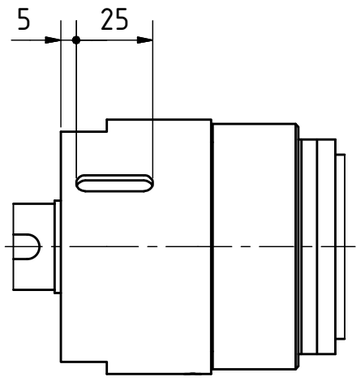

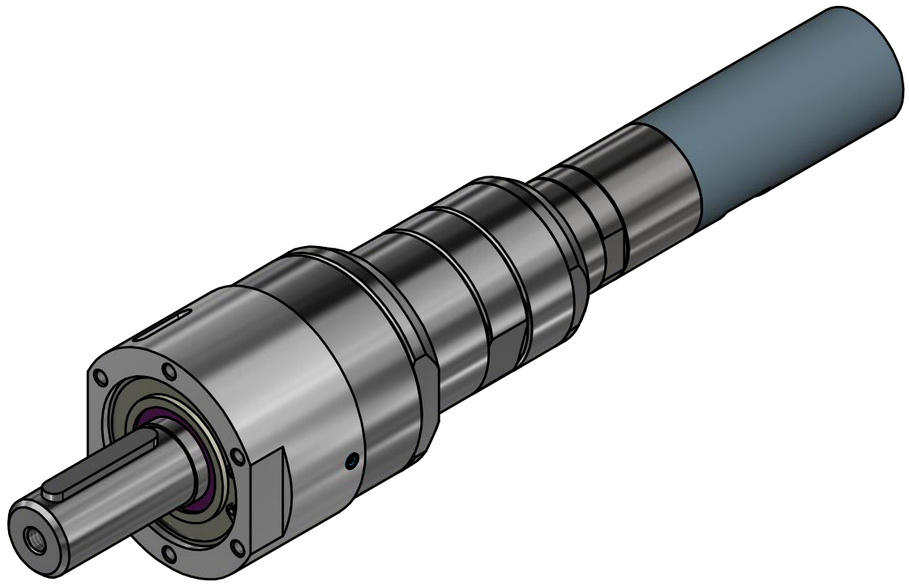

MUB 23-10 60009175	MANNESMANN DEMAG
	Änderungsstand: - 27.05.2019