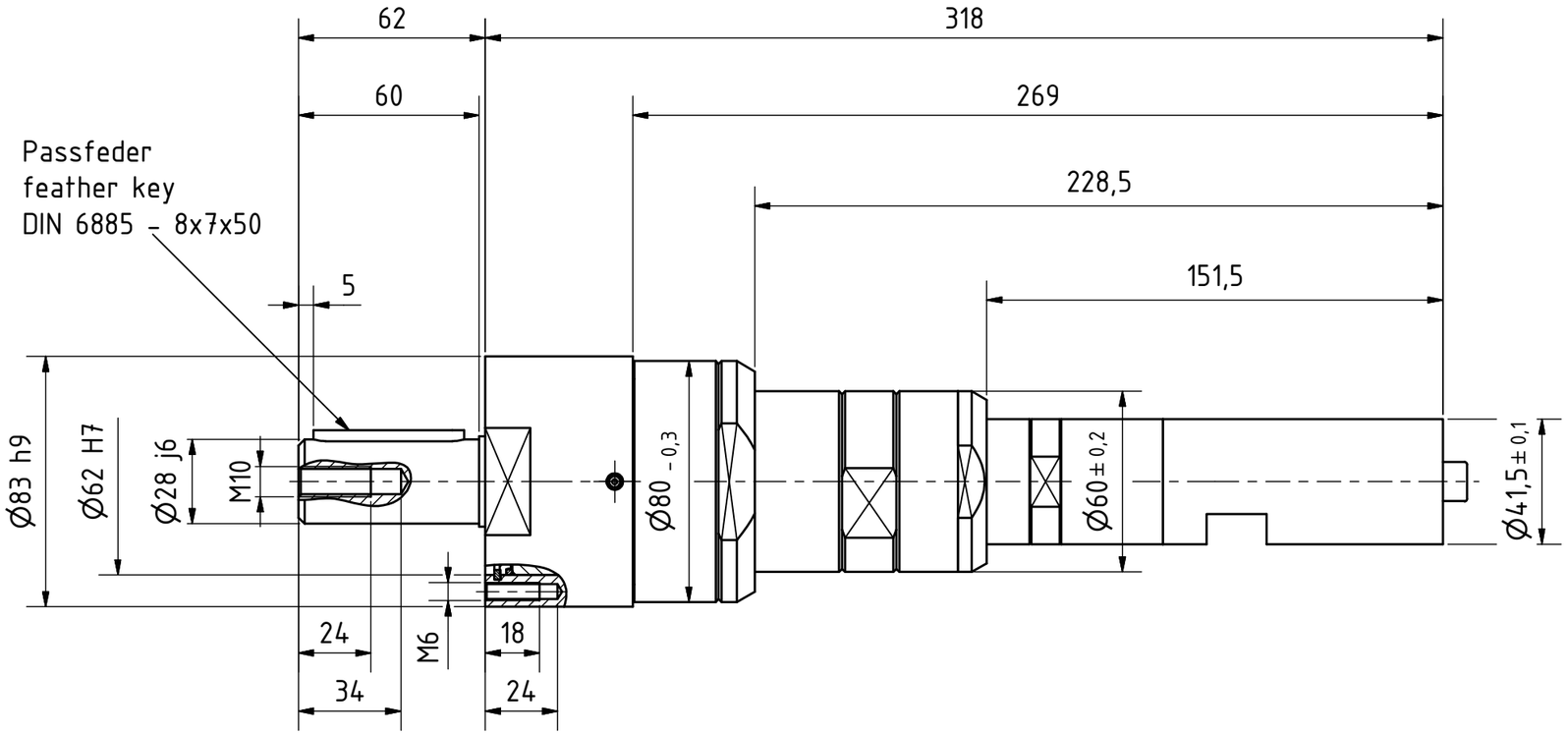

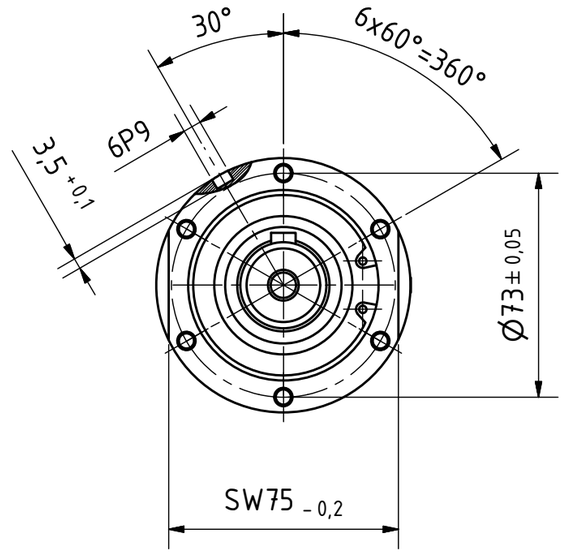

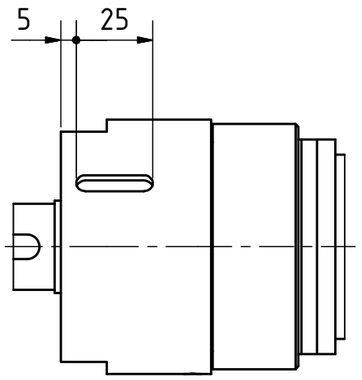

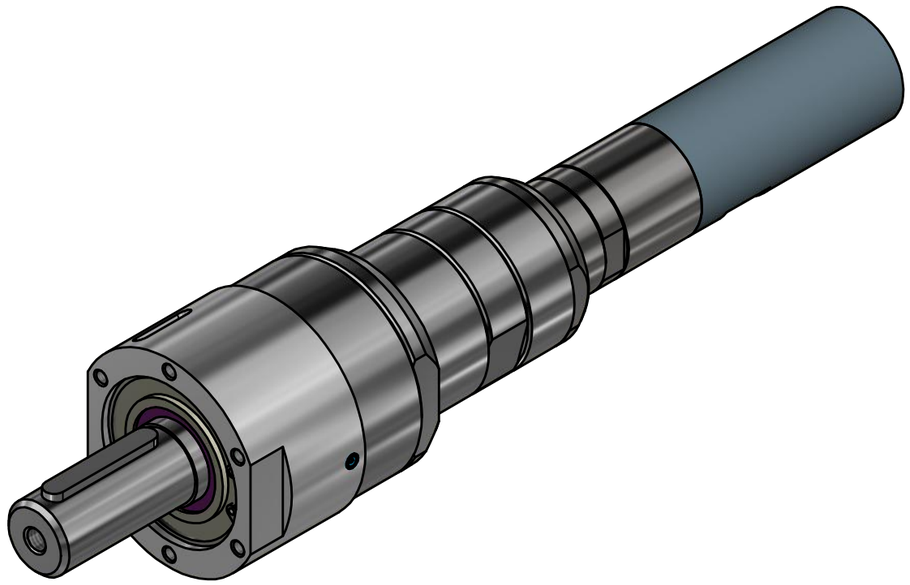

MUB 23-15 60009165	MANNESMANN DEMAG
	Änderungsstand: - 27.05.2019