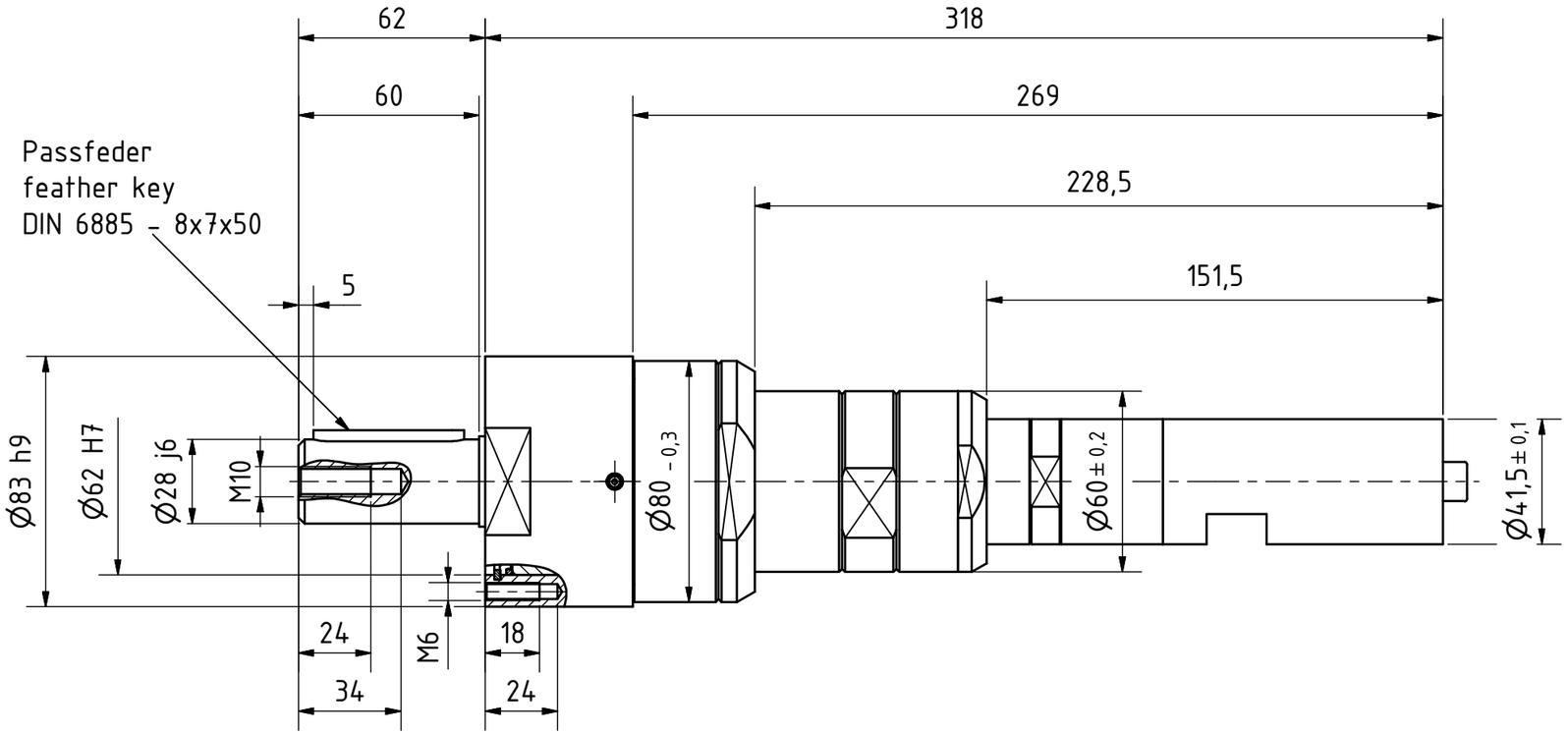

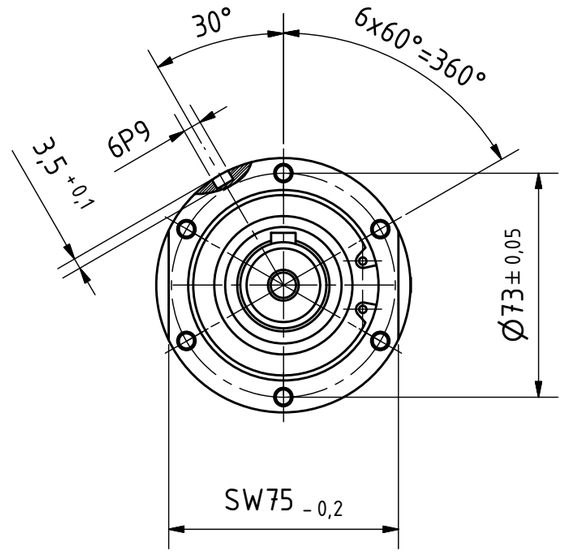

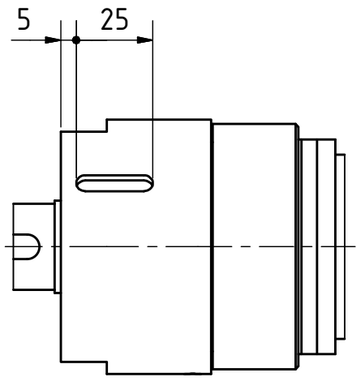

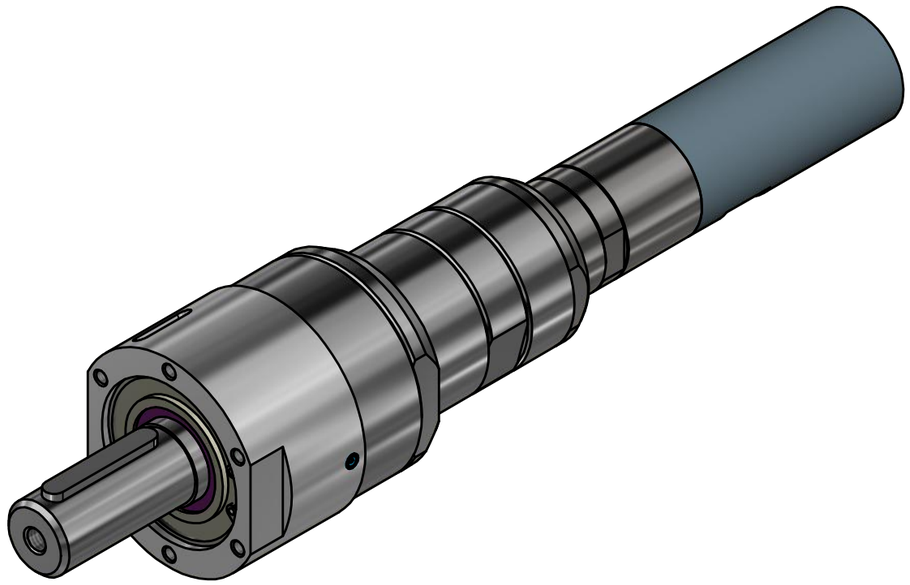

MUB 23-20 60009155	MANNESMANN DEMAG
	Änderungsstand: - 27.05.2019