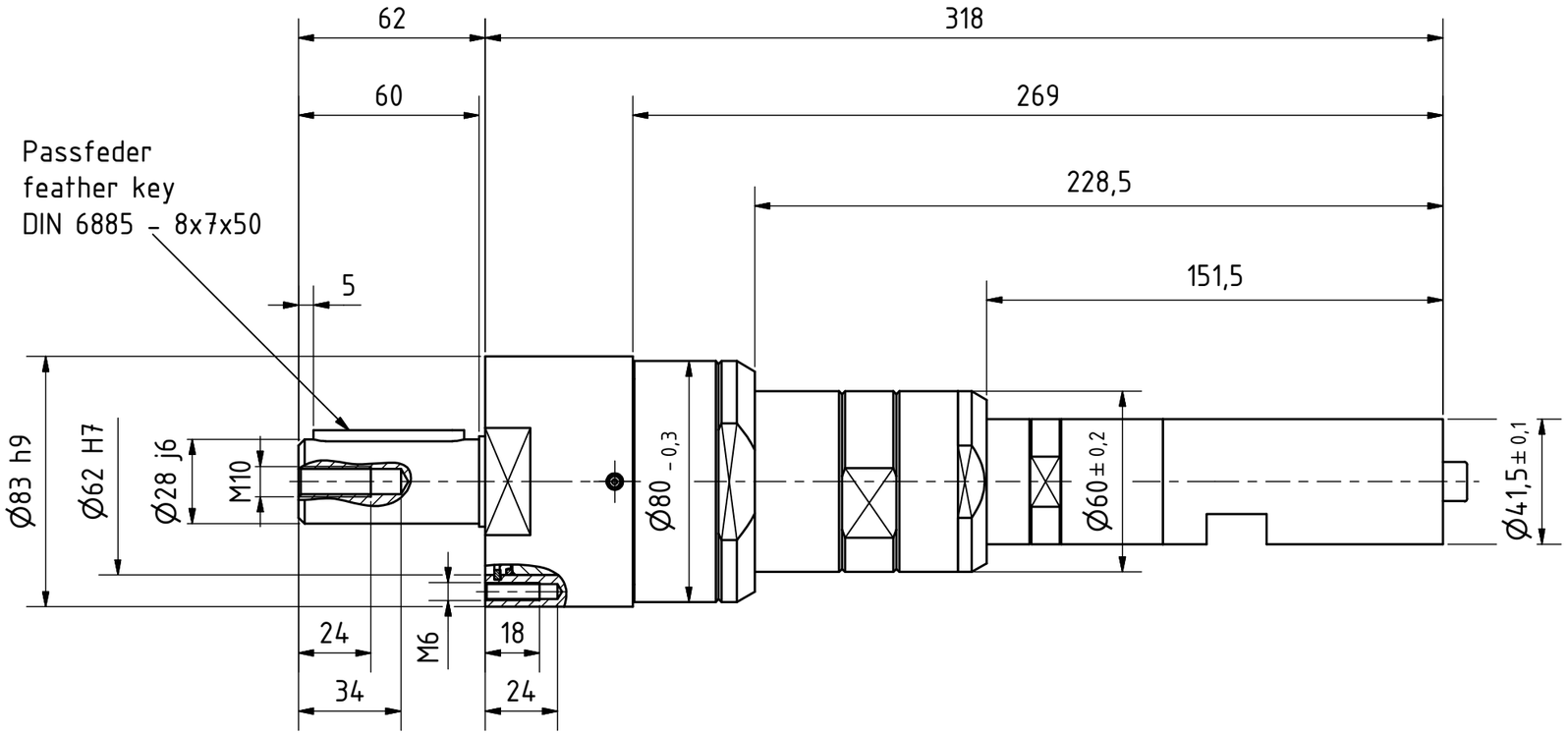

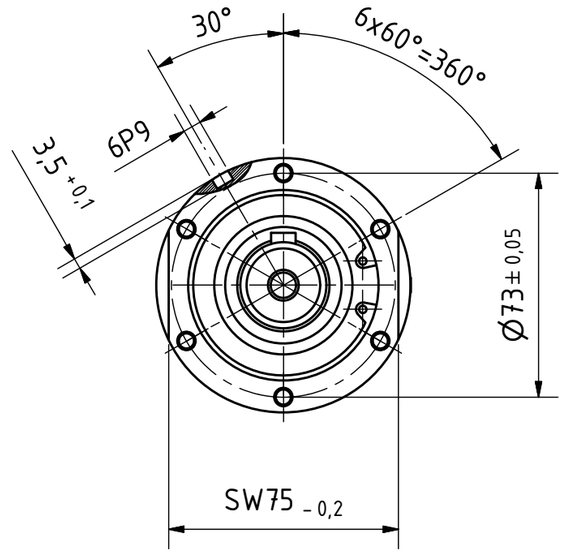

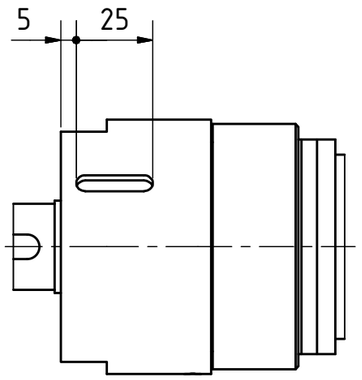

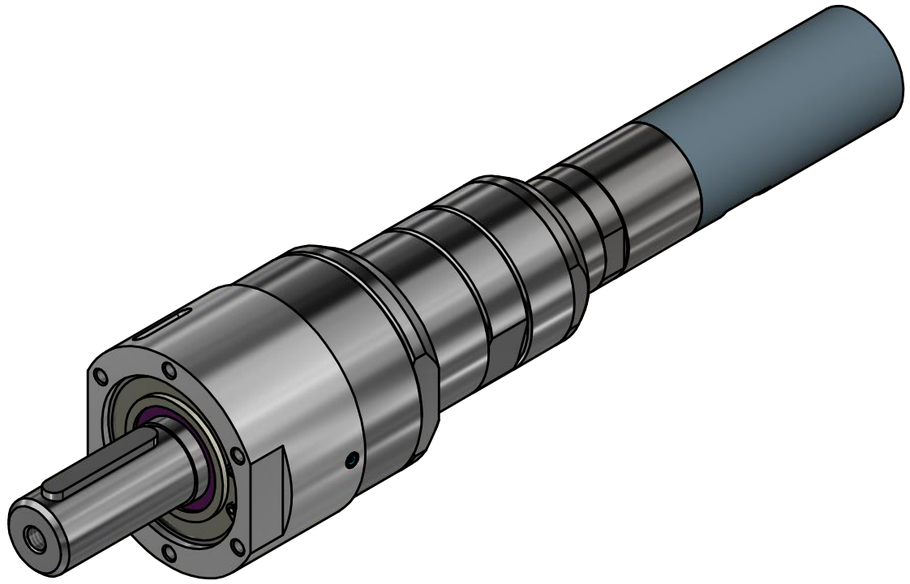

MUB 23-7 60009185	MANNESMANN DEMAG
	Änderungsstand: - 27.05.2019