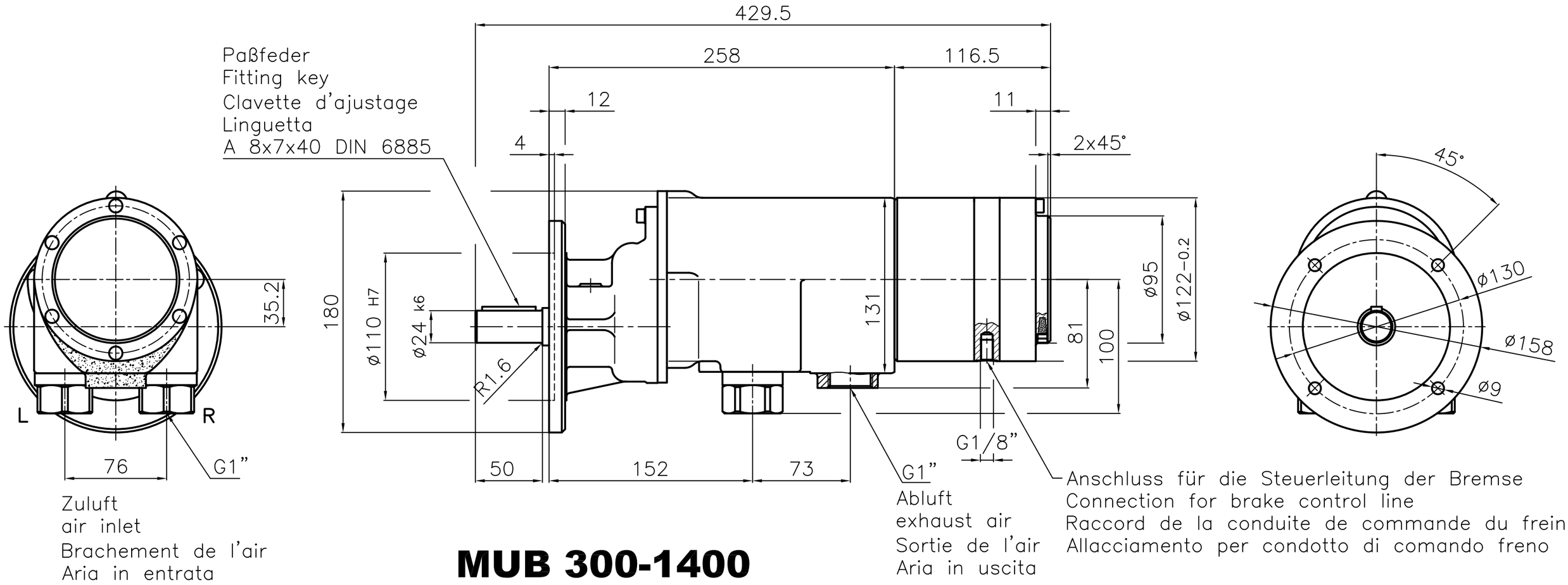

MUB 300-1400
29701815

Motor mit integrierter Reibkraftbremse
Air motor with integrated friction brake
Moteur à air comprimé avec frein d'effort de frottement intégré