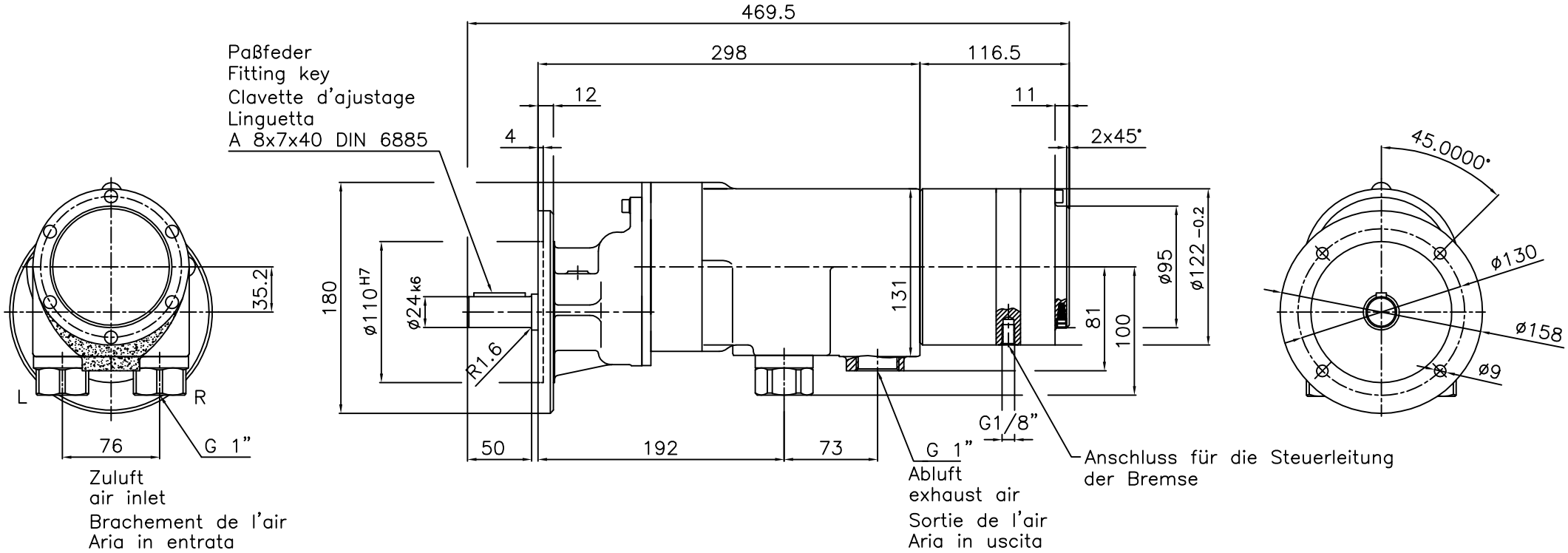

MUB 600–1400 29701945