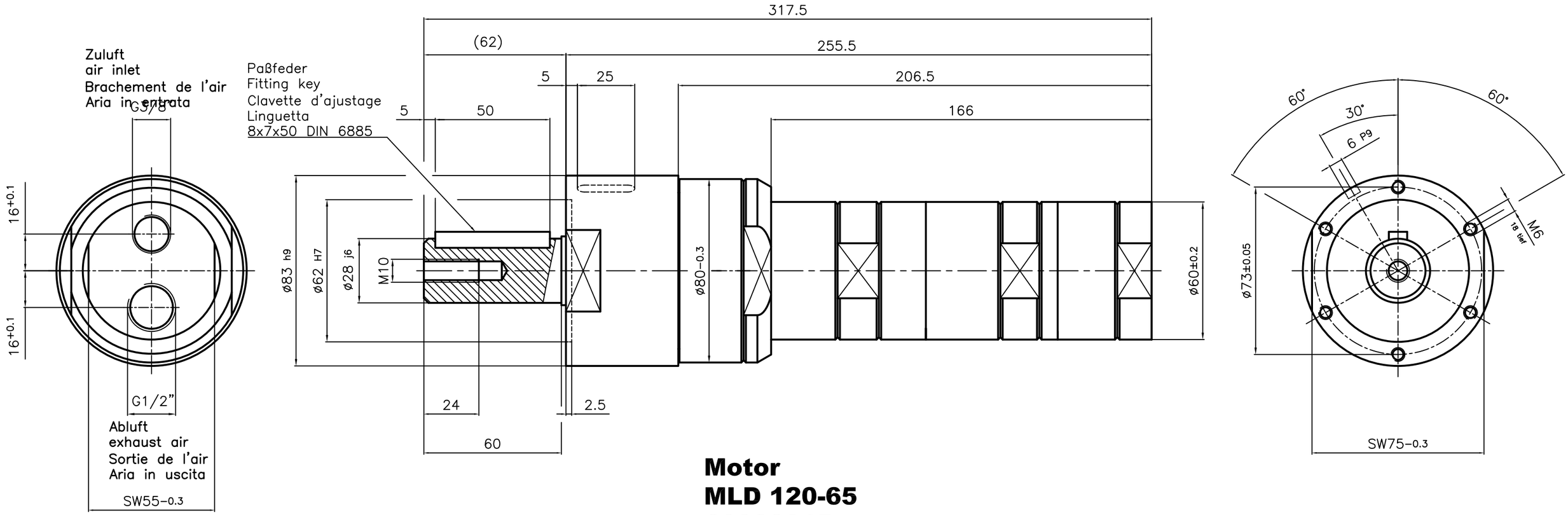

Motor
MLD 120-65
60002315