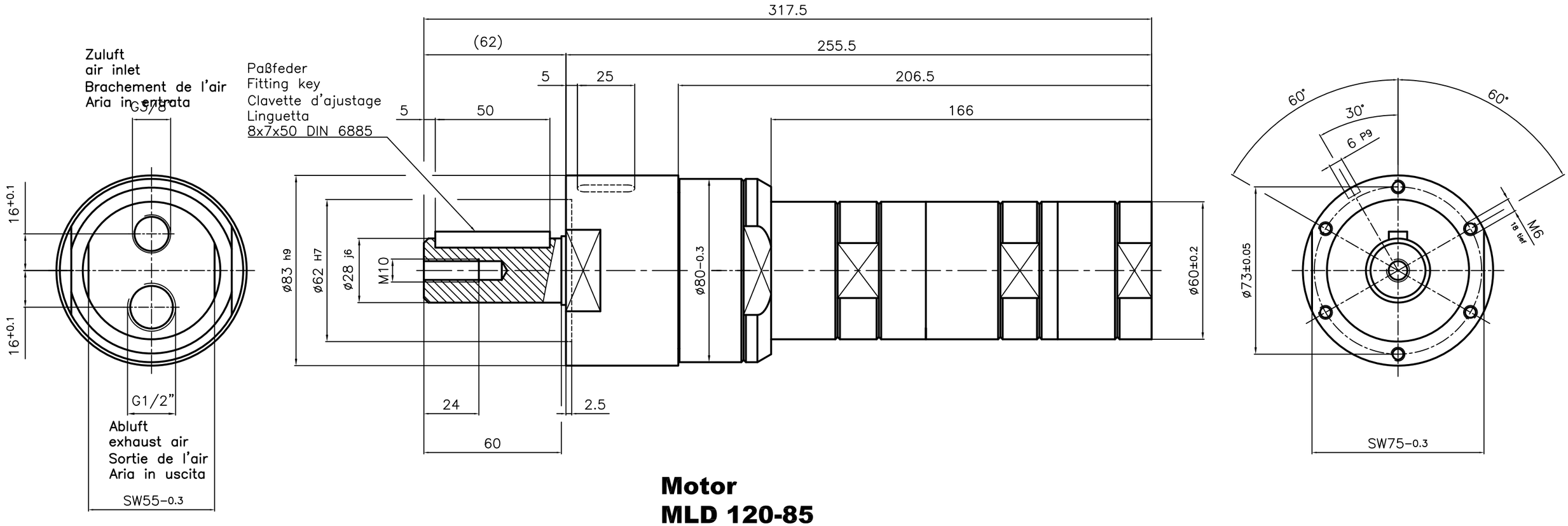

Motor
MLD 120-85
60002325