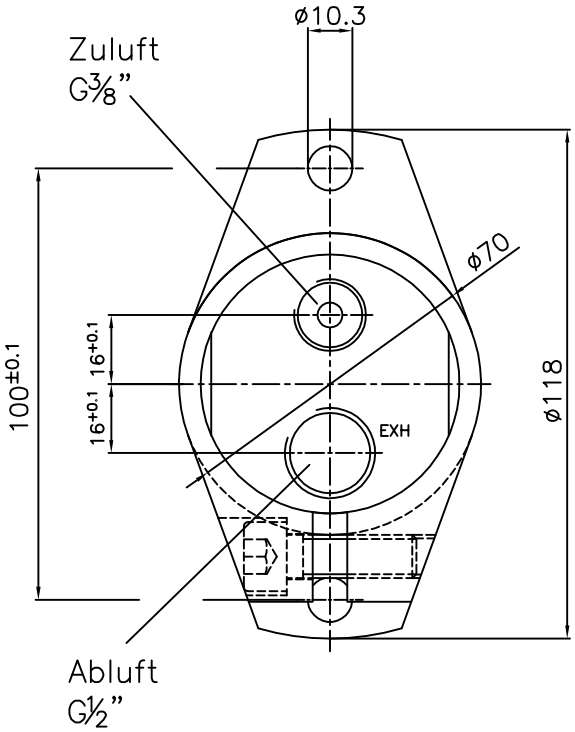

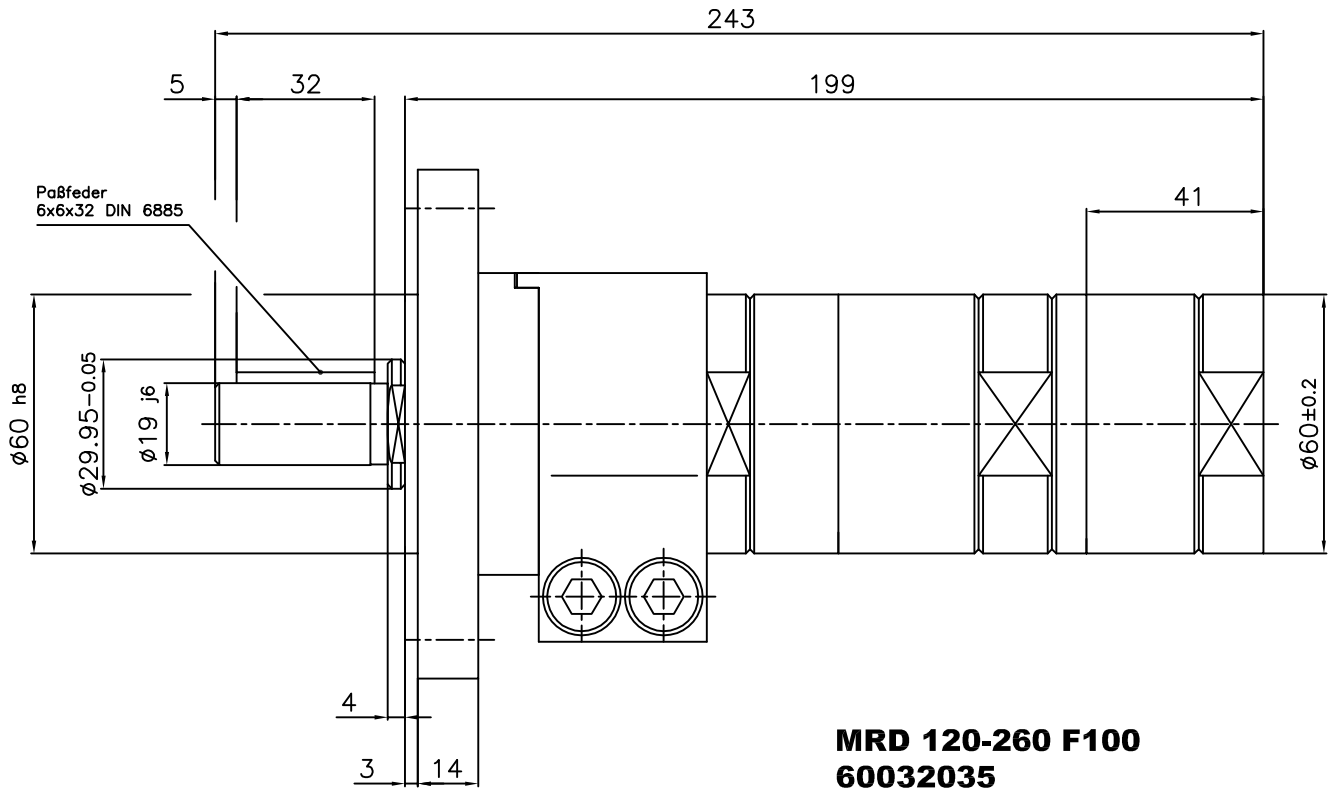

MRD 120-260 F100
60032035