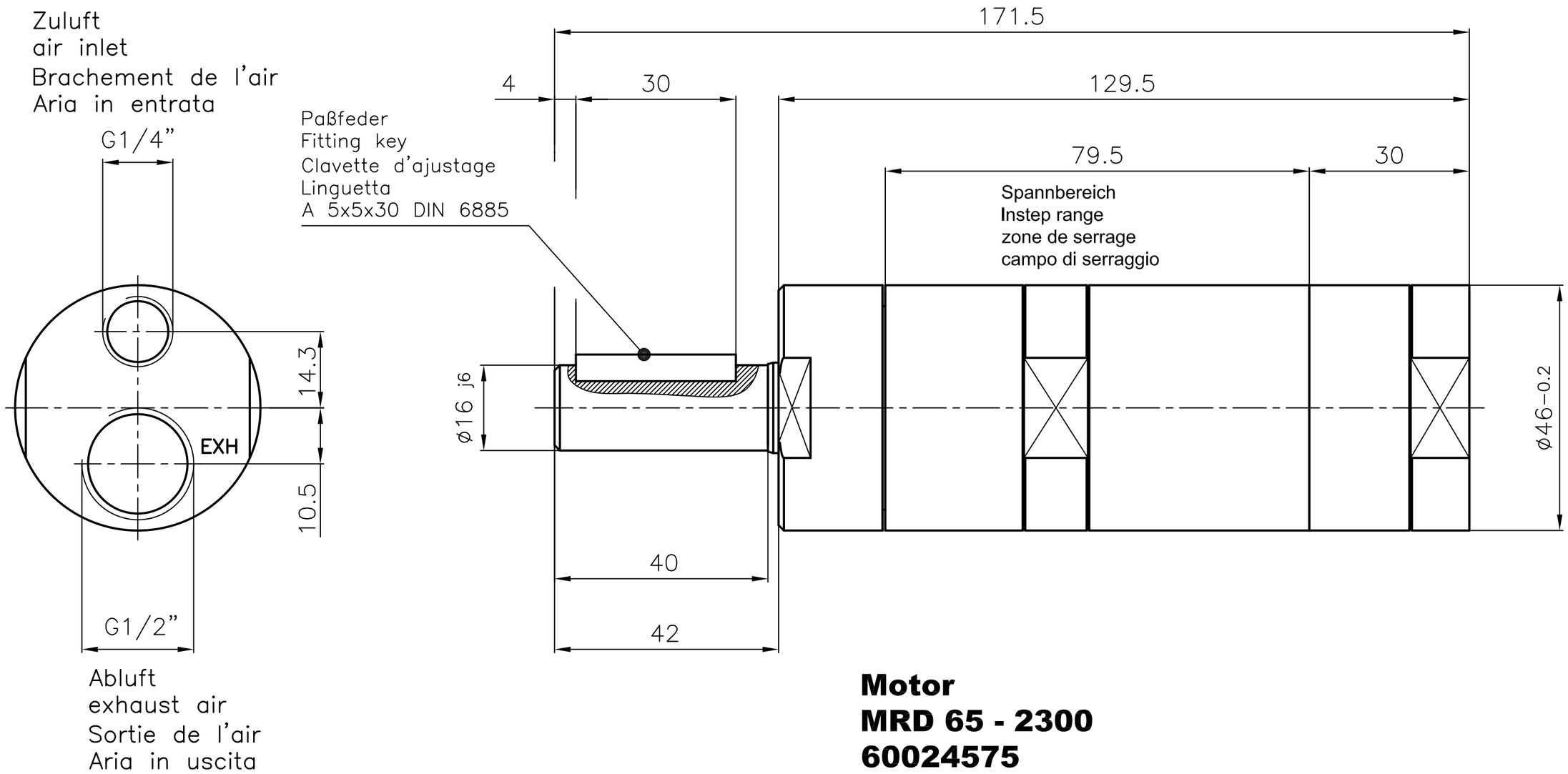

Motor
MRD 65 - 2300
60024575