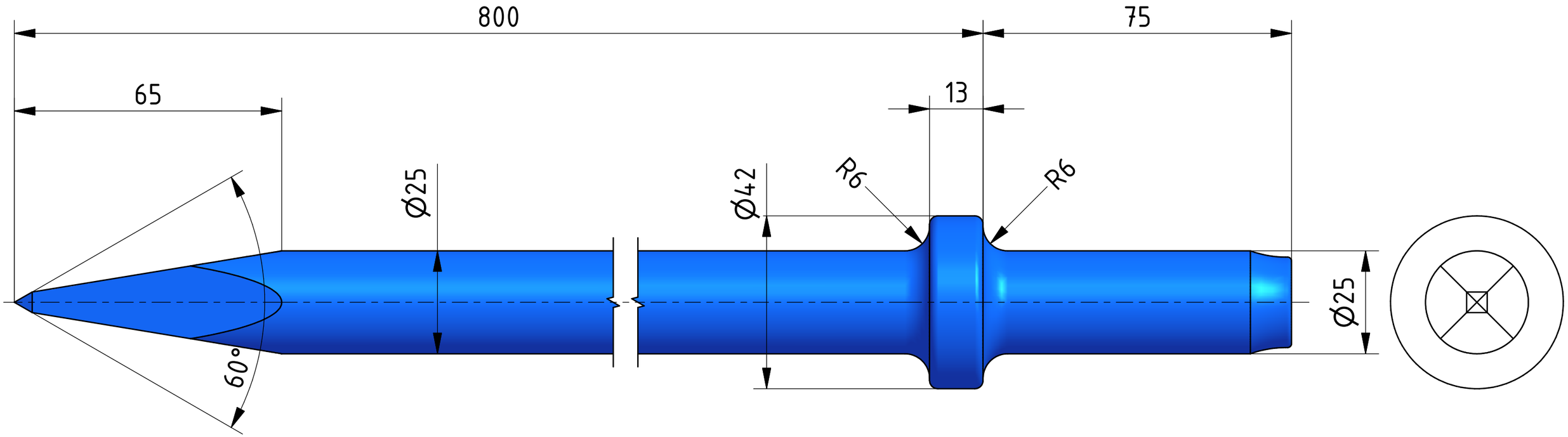
800
75
65
13
Ø25
Ø42
R6
R6
60°
Ø25