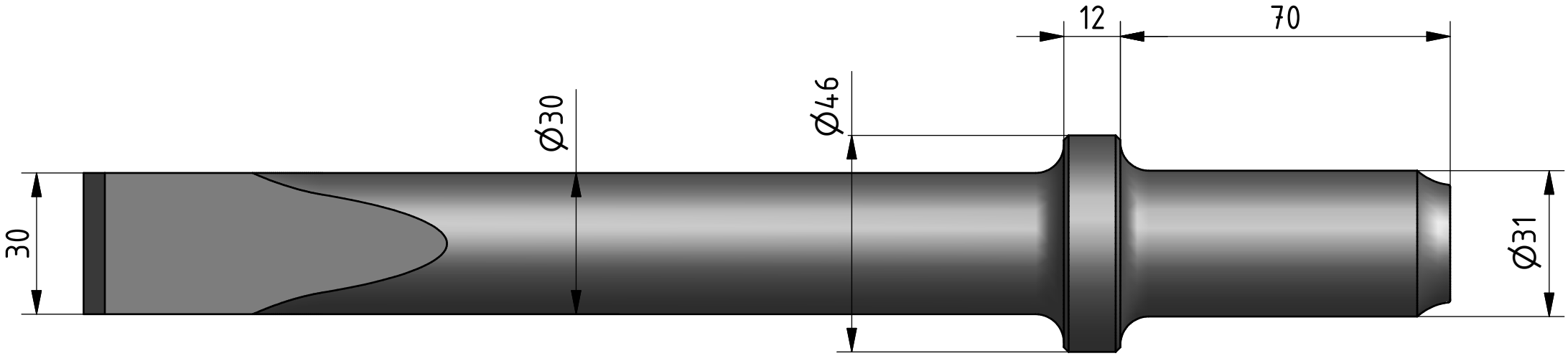
12
70
Ø46
Ø30
30
Ø31