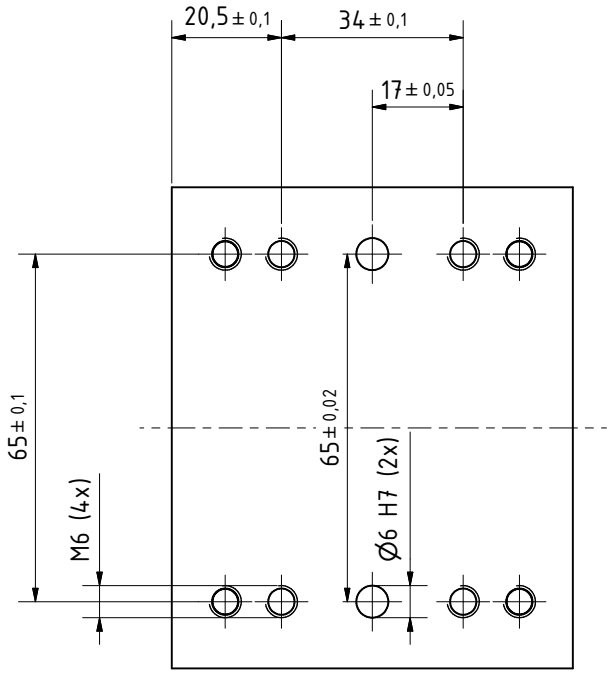

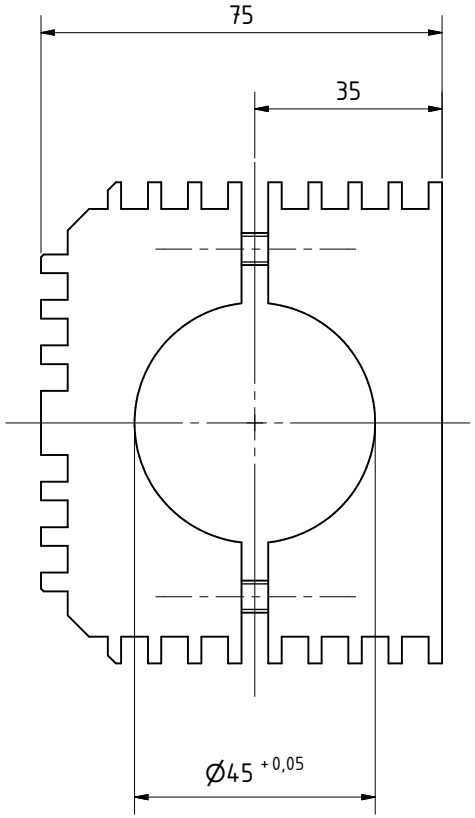

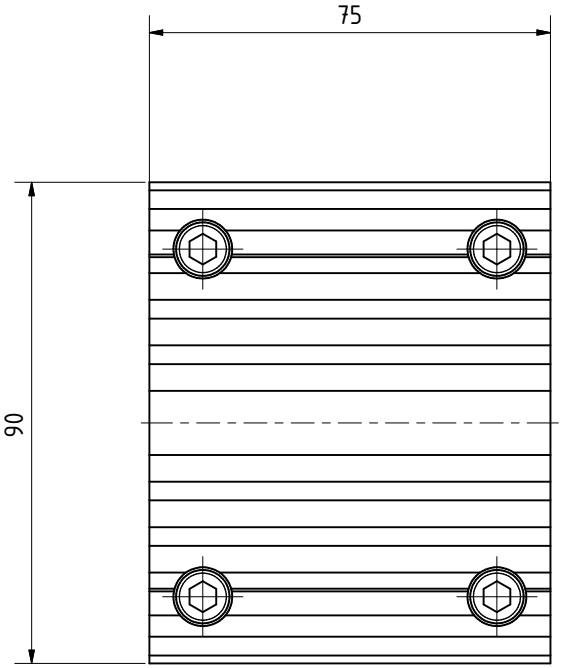

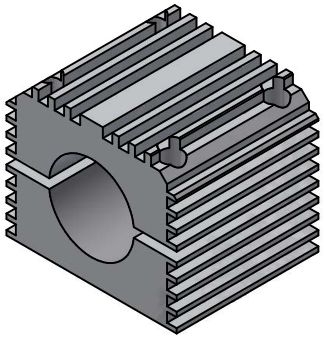

Fußflansch Ø45

60082555

MANNESMANN DEMAG

Änderungsstand: --

30.01.2026